# 圧力伝送器(PRESSURE TRANSMITTER)

型式(Model): PRN02-5MP～100MP-**

## 仕様 (Specifications)

●負荷特性 (Loading Performance)

| | | |
|---|---|---|
| 定格容量 | (Rated Capacity) | : 5MPa,10MPa,20MPa,35MPa,50MPa,100MPa |
| 許容過負荷 | (Safe Overload) | : 150 %R.C. |
| 限界過負荷 | (Ultimate Overload) | : 200 %R.C. |
| 定格出力 | (Rated Output) | : 0V to 5V,1V to 5V,4mA to 20mA |
| 精度 | (Accuracy) | : ±1.0%F.S. |

●電気特性 (Electrical Performance)

| | | |
|---|---|---|
| 推奨印加電圧 | (Recommended Excitation) | : +DC 12V to 28V |
| 最大印加電圧 | (Maximum Excitation) | : +DC 30V |
| 絶縁抵抗 | (Insulation Resistance) | : 1000 MΩ以上(+DC 50V) |

●温度特性 (Temperature Performance)

| | |
|---|---|
| 温度補償範囲 (Conpensated Temperature range) | : -20℃ to 70℃ |
| 許容温度範囲 (Safe Temperature range) | : -30℃ to 80℃ |
| 零点の温度影響 (Temperature effect on Zero balance) | : ±2.0%F.S./-20℃ to 70℃ |
| 出力の温度影響 (Temperature effect on Output) | : ±2.0%F.S./-20℃ to 70℃ |

●その他 (The others)

| | |
|---|---|
| 保護等級 (IP Class) | : IP65 相当(Equivatent to IP65) |
| 起歪体の材質 (Element Material) | : ステンレス鋼(Stainless Steel) |
| 疲労寿命 (Fatigue Life) | : 定格圧力で$10^6$回 ($10^6$ times on rated load) |
| ケーブル (Cable) | : 直結1m-先端柳線(Direct connect 1m) |

*別売 (Option)

| | | |
|---|---|---|
| 接続ジョイント (Joint, JIS-Spec) | : R3/8 → R1/4 | : R3/8 → G1/4 |
| | : R3/8 → R1/8 | : R3/8 → G1/8 |

型式表示 Model　シリーズ名 Type　定格容量 Rated Capacity　単位 Unit

PRN02 - *** * - * * - S** ---- 特殊仕様 Special

- 5MP:5MPa
- 10MP:10MPa
- 20MP:20MPa
- 35MP:35MPa
- 50MP:50MPa
- 100MP:100MPa

取付ネジ External thread
- G:G3/8(JIS-SPEC)
- G:G1/2(100MPa)
- R:R3/8(JIS-SPEC)
- R:R1/2(100MPa)

出力 Output
- 1:4mA to 20mA
- 2:0V to 5V
- 5:1V to 5V

◎取り付けネジ(External thread):G3/8 or R3/8(JIS-Spec)

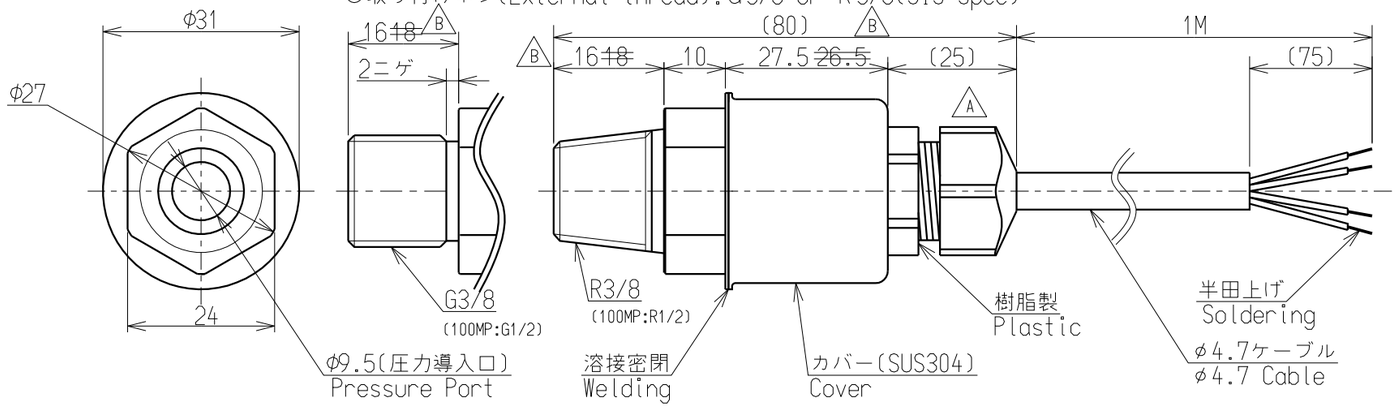


結線図 (Wiring diagram)

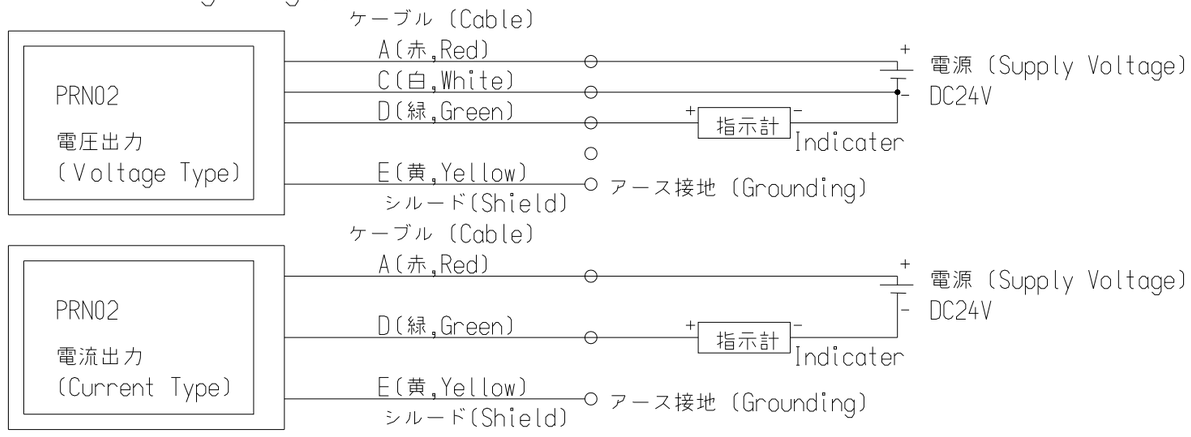


注記 (Warning) Eラインは、アース接地して下さい。(Grounding of the E wire)

| 公布 | |
|---|---|
| K | ○ |
| S | |
| T | ○ |
| F | |

| 符号 MARK | 日付 DATE | 変更事項 REASON | ECN NO. |
|---|---|---|---|
| B | 2010.6.16 | KN10-0178 | |
| A | 2005.9.21 | KN05-0340 | |

ミネベア株式会社
MINEBEA CO.,LTD.
計測機器事業部

単位 UNIT mm
尺度 SCALE 1/1

一般公差 TOL

| 寸法 L | 公差 |
|---|---|
| <L≦4 | ±0.1 |
| 4<L≦16 | ±0.2 |
| 16<L≦63 | ±0.3 |
| 63<L≦250 | ±0.5 |
| 250<L≦1000 | ±0.8 |
| 角度 DEG | ±0.5 |

材質 MATERIAL -
表面粗さ SURF.ROUGH. -
熱処理 HEAT TREAT. -
表面処理 FINISH -

作成日 DATE 2003.11.11
品名 DESCRIPTION 外観仕様図 OUTLINE
品番 PART NO.(MODEL NO.) PRN02 Series
葉番SHEET /
図番 DRAWING NO. KT51783-2
改訂 REV. B